Pik = 0+000,00
Skala 1:100/100
Nr PP = 1

NASYP= 0,23m2
WYKOP= 1,99m2

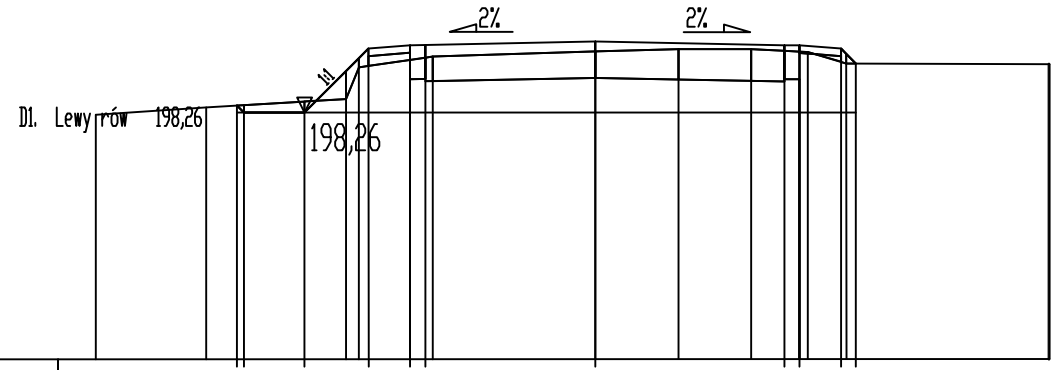

P.P. = 195,00

RZĘDNE PROJ.	198,35	198,26	198,26	199,11	199,15	199,15	199,20	199,15	199,15	199,11	198,91							
RZĘDNE TEREN	198,23	198,33	198,44	198,86	199,00	199,07	199,10	199,10	199,06	198,91	198,90							
ODLEGŁOŚCI	-6,61	-5,15	-4,74	-4,65	-3,85	-3,30	-3,13	-3,00	-2,45	-2,25	-2,15	0,00	1,10	2,06	2,50	2,70	2,84	2,93	3,32	3,45	6,00

Pik = 0+025,00
Skala 1:100/100
Nr PP = 2

NASYP= 0,00m2
WYKOP= 2,93m2

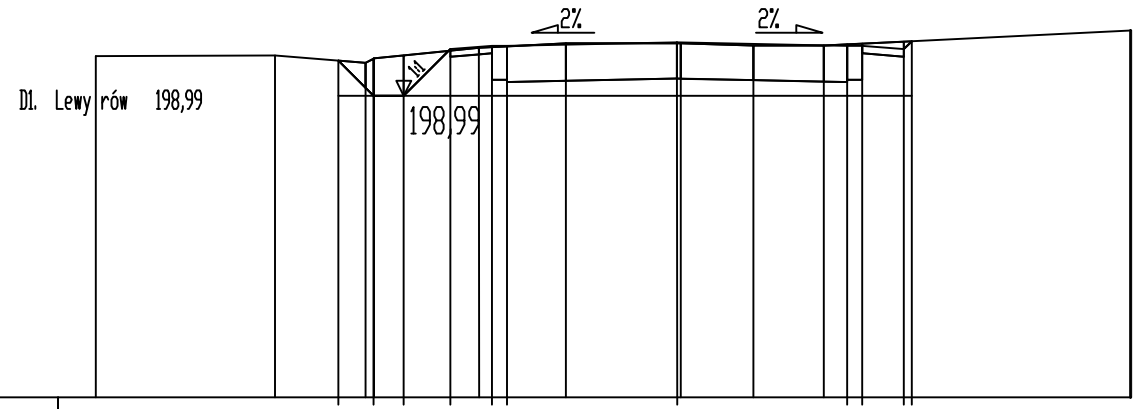

P.P. = 195,00

RZĘDNE PROJ.	199,45	198,99	198,99	199,60	199,65	199,65	199,69	199,65	199,65	199,60	197,71							
RZĘDNE TEREN	199,51	199,52	199,42	199,48	199,62	199,68	199,68	199,65	199,65	199,85								
ODLEGŁOŚCI	-7,69	-5,32	-4,48	-4,12	-4,02	-3,62	-3,00	-2,62	-2,45	-2,25	-1,47	0,00	0,05	1,01	1,94	2,25	2,45	3,00	3,10	6,00

Pik = 0+050,00
Skala 1:100/100
Nr PP = 3

NASYP= 0,00m2
WYKOP= 2,71m2

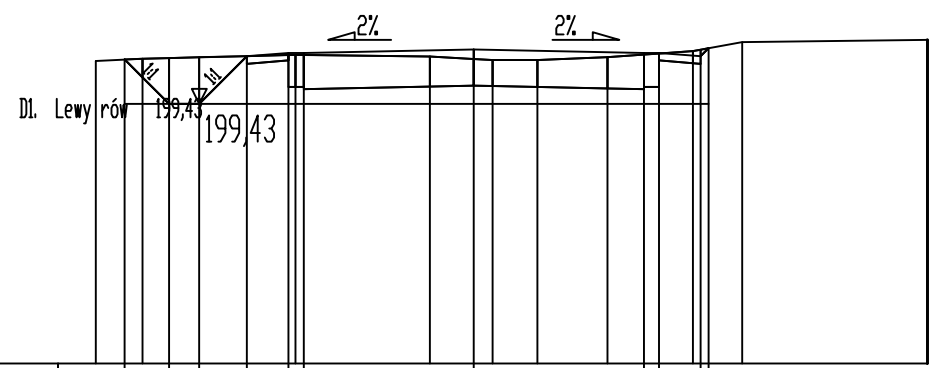

P.P. = 196,00

RZĘDNE PROJ.	200,02	199,43	199,43	200,06	200,11	200,11	200,15	200,11	200,11	200,06	200,17							
RZĘDNE TEREN	200,00	200,03	200,08	200,06	200,01	200,01	200,05	200,13	200,25	200,28								
ODLEGŁOŚCI	-5,00	-4,62	-4,38	-4,03	-3,63	-3,00	-2,45	-2,36	-2,25	-0,58	0,00	0,25	0,84	1,77	2,25	2,45	2,90	3,00	3,11	3,55	6,00

Pik = 0+075,00
Skala 1:100/100
Nr PP = 4

NASYP= 0,00m2
WYKOP= 2,90m2

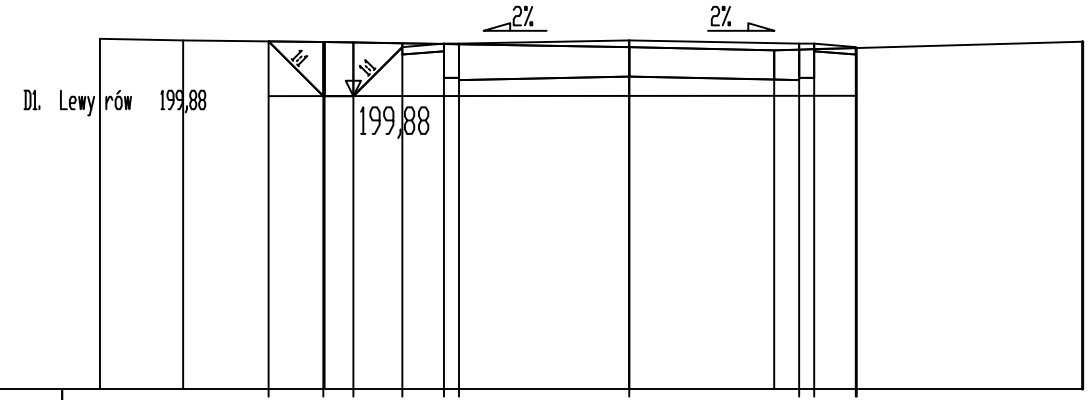

P.P. = 196,00

RZĘDNE PROJ.	200,60	199,88	199,88	200,52	200,57	200,57	200,61	200,57	200,57	200,52	200,51							
RZĘDNE TEREN	200,63	200,61	200,59	200,52	200,48	200,59												
ODLEGŁOŚCI	-7,00	-5,90	-4,77	-4,05	-4,03	-3,63	-3,00	-2,45	-2,25	0,00	1,92	2,25	2,45	3,00	3,01	6,00		

Pik = 0+082,00
Skala 1:100/100
Nr PP = 5

NASYP= 0,00m2
WYKOP= 2,83m2

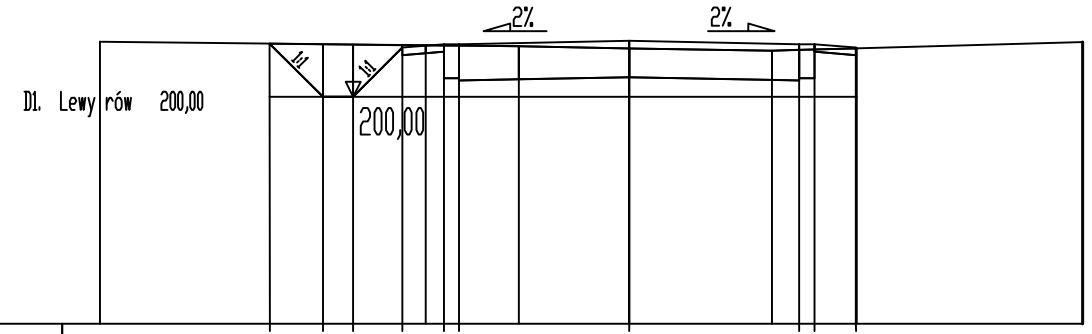

P.P. = 197,00

RZĘDNE PROJ.	200,70	200,00	200,00	200,65	200,70	200,70	200,74	200,70	200,70	200,65								
RZĘDNE TEREN	200,73	200,68	200,67	200,64	200,61	200,73												
ODLEGŁOŚCI	-7,00	-4,75	-4,05	-3,65	-3,00	-2,92	-2,45	-2,25	-1,46	0,00	1,89	2,25	2,45	3,00	6,00			

Rodzaj projektu: PROJEKT ARCHITEKTONICZNO BUDOWLANY		Data: 02.2026
Branża: DROGOWA	Budowla: (nazwa, adres) BUDOWA DROGI WEWNĘTRZNEJ W M. NIEDRZWICA DUŻA UL. BEDNARZÓWKA	
Obiekt: DROGA WEWNĘTRZNA UL. BEDNARZÓWKA		
Tytuł rysunku: PRZEKROJE POPRZECZNE	Nr rys.: 5	Skala: 1:100

Funkcja	Tytuł, imię i nazwisko	Specjalność	Nr Uprawnień	Podpis
Projektant:	mgr inż. Andrzej Portka	drogowa	LUB/0007/PWBD/17	
Sprawdzający:	mgr inż. Łukasz Wójtowicz	drogowa	LUB/0033/PWBD/22	